SCHEDA TECNICA / TECHNICAL DATA

RUBINETTERIE RITMONIO S.R.L. si riserva tutti i diritti connessi con il presente documento e con l'oggetto o la materia ivi rappresentati con divieto di riprodurlo, utlizzarlo o renderlo accessibile a terzi in assenza di previa autorizzazione. Disegno CAD non modificabile a mano

RUBINETTERIE RITMONIO S.R.L. will claim all rights related to the present document and with the object or subject represented therein with the prohibition of reproduction, use or disclosure to third parties without previous permission. The Cad plan is not alterable by hand

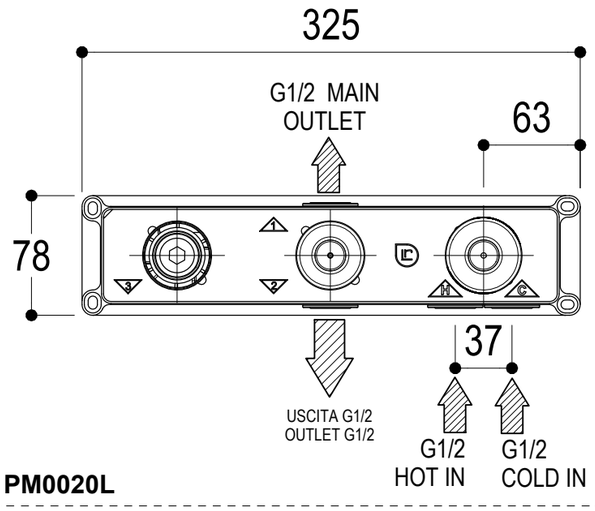

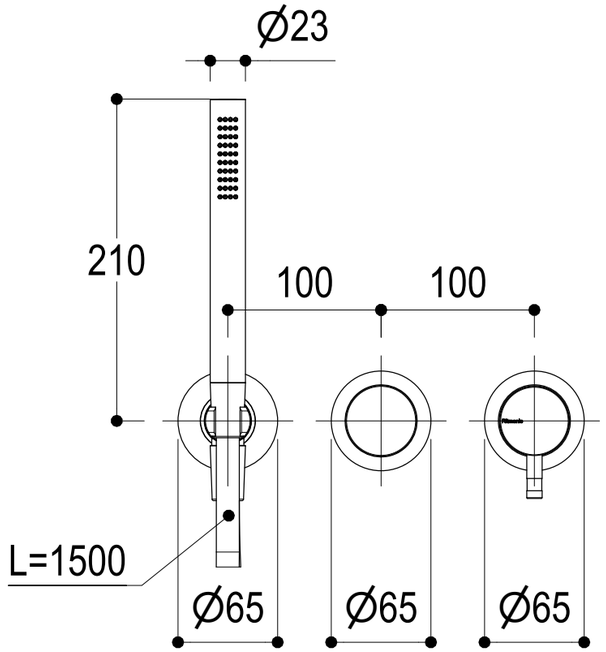

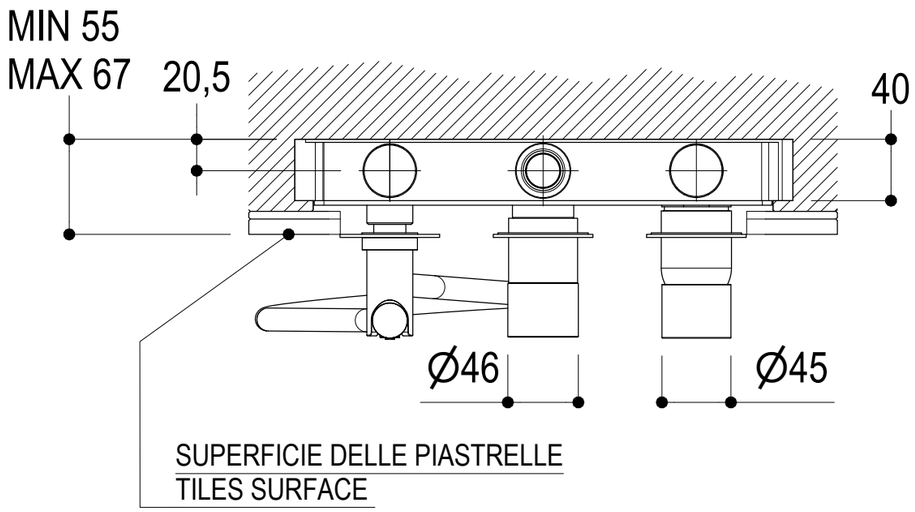

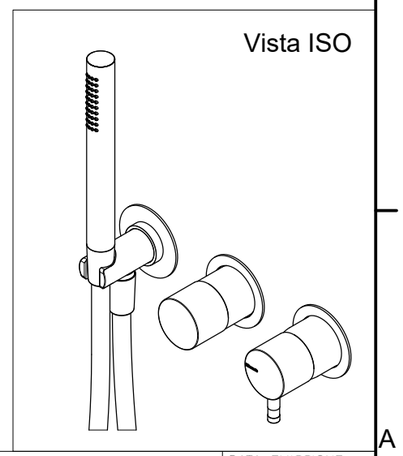

Ritmonio
Living a quality experience.
13019 VARALLO - (VC) - ITALY

SERIE	CODICE	DATA EMISSIONE
DIAMETRO35 INOX	E0BA0466ESPINOX+PM0020L	21/02/2023

DENOMINAZIONE
Miscelatore ad incasso per vasca/doccia
Built-in single lever bath/shower mixer

REVISIONE /
/

SISTEMA INTEGRATO RITMONIO

MODULO D.37 REV. 3